280 LED zábleskový maják s EVS*





Montáž na stěnu

- **Zábleskové světlo přitahující pozornost**
- **Vyvíjeno na základě poznatků z neurobiologie**
- **Extrémně silný signalizační efekt**
- **Nepravidelná sekvence světelných záblesků eliminuje efekt navyknutí na záblesky**
- **Určený k signalizaci obzvláště nebezpečných stavů, kde je potřeba okamžité reakce obsluhy**

TECHNICKÁ SPECIFIKACE:

Životnost min. 50 000 hod.

Rozměry (průměr x výška):	142 mm x 220 mm
Pouzdro:	Směs ABS a PC
Průsvitný kryt:	PC
Montáž:	Na základnu, na stěnu a na trubku
Připojení:	Šroubové svorky, max. 2,5 mm^2
	Ochrana před dotykem dle VDE
Kabelový vstup:	Kabel 5 – 7 mm
Životnost:	min. 50 000 hodin
Zatěžovatel:	100 %

OBJEDNACÍ REFERENCE:

Napájení:	24 V DC	115 - 230 V AC
Proudová spotřeba:	< 500 mA	< 150 mA
červená	**280 160 55**	**280 160 60**
žlutá	**280 360 55**	**280 360 60**
čirá	**280 460 55**	**280 460 60**

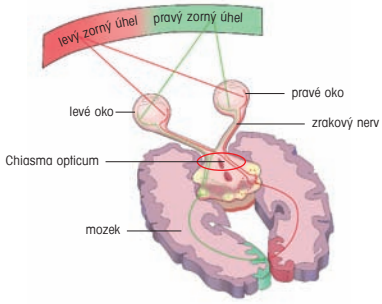

Způsob jakým mozek zpracovává zrakové podněty byl základem při vývoji nové EVS technologie

PŘÍSLUŠENSTVÍ:

Plastový držák na stěnu	**975 883 06**
Příruba pro montáž na trubku (max. 25,3 mm)	**975 883 02**
Ochranný koš	**975 883 08**

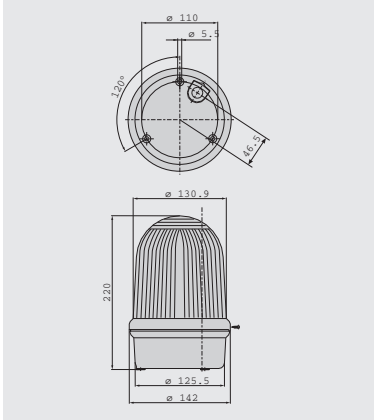

DOPLŇUJÍCÍ INFORMACE:

EVS – Pozornost přitahující světelný efekt na neurobiologické bázi

Blikání neonových světel a jiné srovnatelné světelné efekty dokáží silně upoutat pozornost. Tento jev je objasněn vědci následovně:

Světelné podněty nejsou zpracovávány přímo v oku, ale až v lidském mozku. K tomu, aby byl světelný signál v mozku registrován, musí projít filtrem mezi okem a mozkem. Tento filtr má ochrannou funkci a například v noci během spánku redukuje většinu nežádoucích, pravidelných a nepřetržitých podnětů na minimum.

Na nepravidelné světelné impulsy nestačí filtr dostatečně rychle reagovat. Náhodné světelné signály nedovolí nastartovat proces přizpůsobení a mozek těmto podnětům není schopen uniknout, dokonce ani když tyto signály pokračují delší dobu.

* **EVS** = systém zvýšeného vnímání

